UGFC形

偏心輪付き
円筒穴形

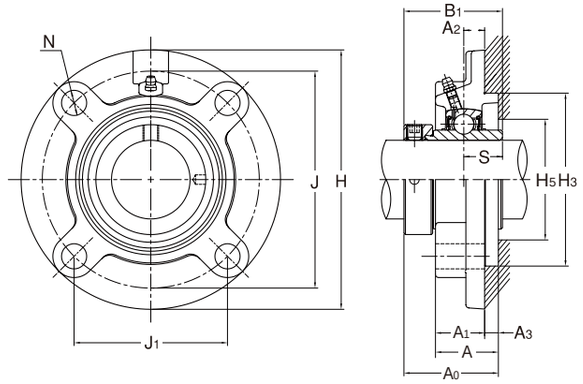

UGFC形

軸径:20~65mm

軸径 (mm)	ユニットの呼び番号	主要寸法(mm) H	A1	J	J1	N	A2	A3	A	H5 (最小)	H3	A0	B1	S	取付けボルトの呼び
20	**UGFC204**	100	20.5	78	55.1	12	10	5	25.5	31	62	41.6	43.7	17.1	M10
25	**UGFC205**	115	21	90	63.6	12	10	6	27	36	70	42.9	44.4	17.5	M10
30	**UGFC206**	125	23	100	70.7	12	10	8	31	42	80	48.1	48.4	18.3	M10
35	**UGFC207**	135	26	110	77.8	14	11	8	34	ー	90	51.3	51.1	18.8	M12
40	**UGFC208**	145	26	120	84.8	14	11	10	36	55	100	55.9	56.3	21.4	M12
45	**UGFC209**	160	26	132	93.3	16	10	12	38	ー	105	56.9	56.3	21.4	M14
50	**UGFC210**	165	28	138	97.6	16	10	12	40	65	110	60.1	62.7	24.6	M14
55	**UGFC211**	185	31	150	106.1	19	13	12	43	72	125	68.6	71.4	27.8	M16
60	**UGFC212**	195	36	160	113.1	19	17	12	48	79	135	75.8	77.8	31	M16
65	**UGFC213**	205	36	170	120.2	19	16	14	50	84	145	81.6	85.7	34.1	M16

軸受 呼び番号	基本定格荷重(kN) Cr	Cor	軸受箱の呼び番号	ユニットの質量 (kg)
UG204+ER	12.8	6.6	FC204	0.89
UG205+ER	14	7.9	FC205	1.0
UG206+ER	19.6	11.3	FC206	1.2
UG207+ER	25.9	15.4	FC207	1.7
UG208+ER	29.3	17.9	FC208	2.0
UG209+ER	33	20.5	FC209	2.5
UG210+ER	35.5	23.2	FC210	2.8
UG211+ER	43	29.4	FC211	4.1
UG212+ER	52.5	36.1	FC212	4.8
UG213+ER	57.5	40	FC213	5.72

備考 1. 適用軸受の主要寸法は158ページに示す。
2. グリースニップルは、すべて1/4ー28UNFとしている。