角フランジ形 ユニット

BF形

止めねじ付き
円筒穴形

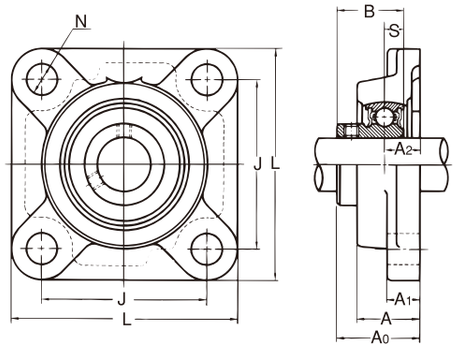

軸径:20~35mm

軸径 (mm)	ユニットの呼び番号	主要寸法(mm)									取付けボルトの呼び
		L	A	J	N	A_1	A_2	A_0	B	S	
20	**BF204**	86	25.5	64	12	12	15	32.7	24.7	7	M10
25	**BF205**	95	27	70	12	14	16	35.5	27	7.5	M10
30	**BF206**	108	31	83	12	14	18	40.3	30.3	8	M10
35	**BF207**	117	34	92	14	16	19	43.4	32.9	8.5	M12

備考　適用軸受の主要寸法は156ページに示す。

軸受			軸受箱の呼び番号	ユニットの質量 (kg)
呼び番号	基本定格荷重(kN)			
	Cr	Cor		
B4	12.8	6.6	F204 G00	0.54
B5	14	7.9	F205 G00	0.69
B6	19.6	11.3	F206 G00	0.95
B7	25.9	15.4	F207 G00	1.28